DUCASSE INDUSTRIAL

LINEA SEGMENTA

DN-80 PL 2 Hojas

Peso máx. puerta / Peso max. porta / Max. Door weight — Dos puertas / Duas portas / Two doors — Espesor Madera / Espessura Madeira / Wood Thickness

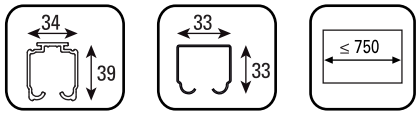

Riel U21 / Trilho U21 / Track U21 ST — Riel U100 / Trilho U100 / Carrier track U100 — Ancho puertas / Largura portas / Doors width

COMPONENTES / COMPONENTES / COMPONENTS

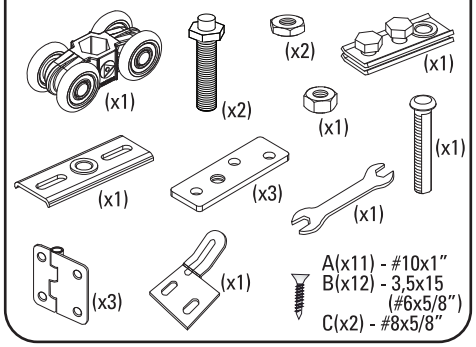

A(x11) - #10x1"
B(x12) - 3,5x15 (#6x5/8")
C(x2) - #8x5/8"

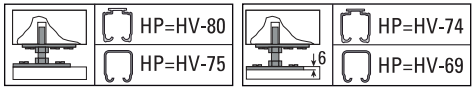

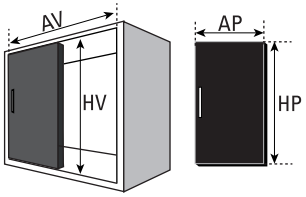

e	F
20/22/25	6
30/33	8
35/38	10
40	12

AP = (AV - F) /2

mm	Decimal inches	Aprox Fraction	mm	Decimal inches	Aprox Fraction
1	0.0394	3/64	6	0.2362	15/64
2	0.0787	5/64	7	0.2756	9/32
3	0.1181	1/8	8	0.3150	5/16
4	0.1575	5/32	9	0.3543	23/64
5	0.1969	13/64	10	0.3937	25/64

Todas las medidas expresadas en milímetros / Todas as medidas estão em milímetros / All measurements in milimeters.

1

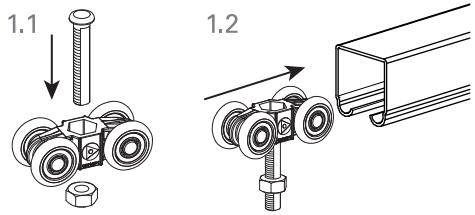

2

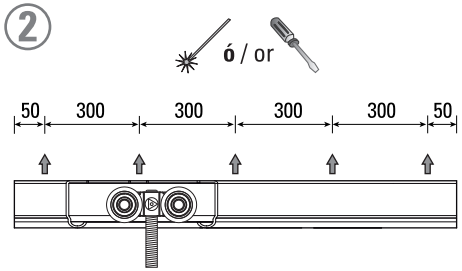

3

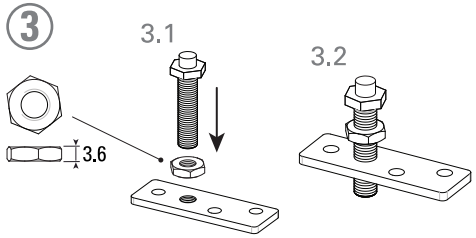

4

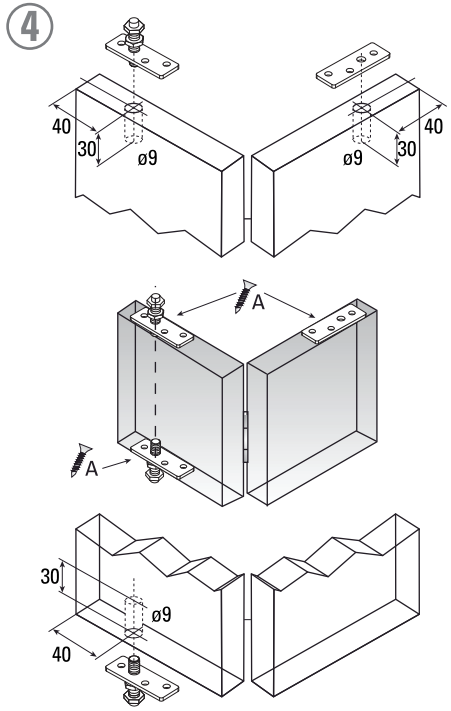

4

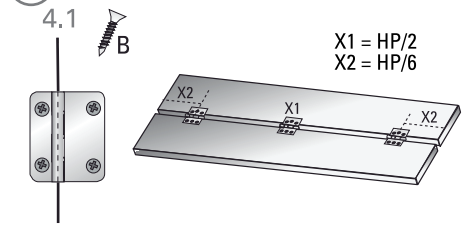

4.2

e	D
20/22/25	42
30/33	43
35/38	44
40	45

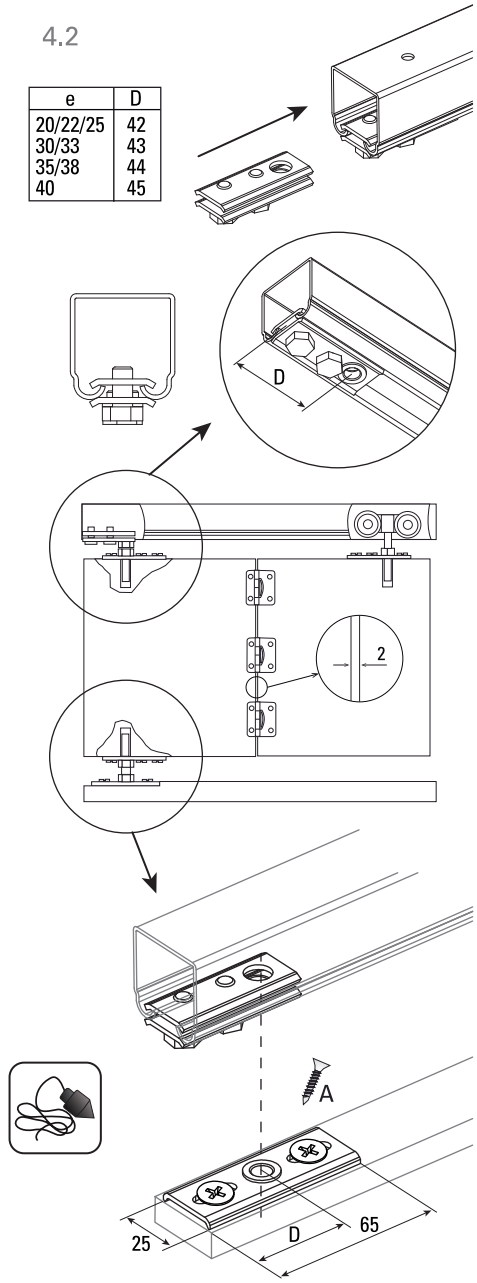

4.3

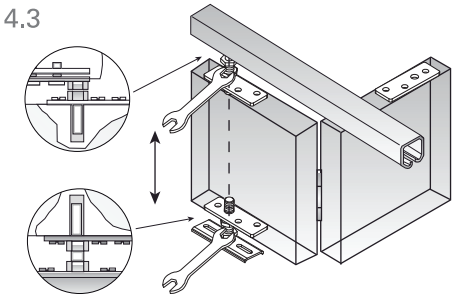

4.4

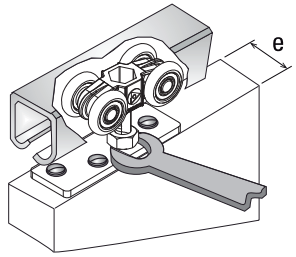

4.5

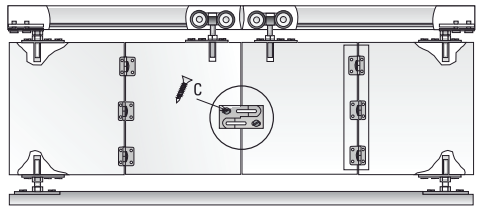

4.6

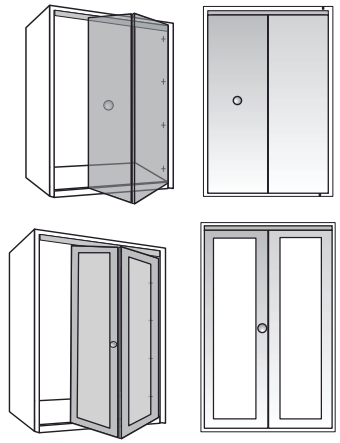

V07.11.22	DUCASSE INDUSTRIAL
OP	