DUCASSE INDUSTRIAL

LINEA Mobile

Plegaduc Pro 2 hojas

Peso puerta
Peso porta
Door weight

Dos puertas
Duas portas
Two doors

Ancho puertas
Largura portas
Doors width

Espesor Madera
Espessura Madeira
Wood Thickness

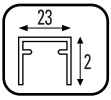

Guía AL CD 50
Guia AL CD 50
Guide Track CD 50 AL

COMPONENTES / COMPONENTES / COMPONENTS

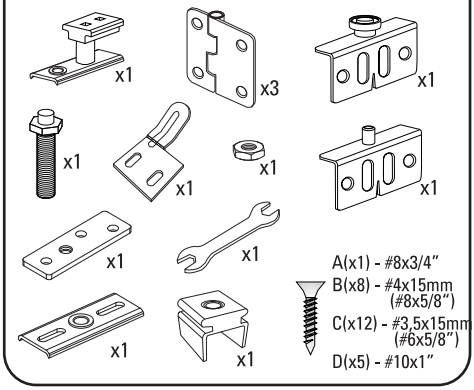

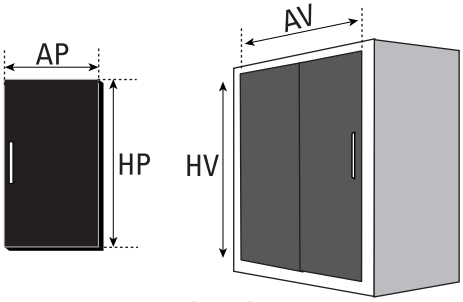

AP= (AV/2) -3
HP= HV-50

Todas las medidas expresadas en milímetros / Todas as medidas estão em milímetros. / All measurements in milimeters.	mm	Decimal inches	Aprox Fraction	mm	Decimal inches	Aprox Fraction
	1	0.0394	3/64	6	0.2362	15/64
	2	0.0787	5/64	7	0.2756	9/32
	3	0.1181	1/8	8	0.3150	5/16
	4	0.1575	5/32	9	0.3543	23/64
	5	0.1969	13/64	10	0.3937	25/64

1

Instalar el freno antes de fijar el riel al mueble.

Freio deve ser instalado no trilho guia anteriormente à colocação do mesmo no móvel.

Insert the stoppers into the track before track installation.

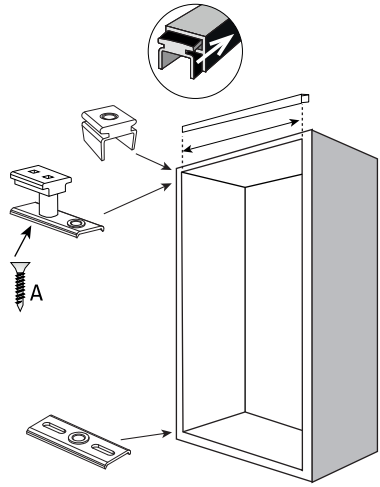

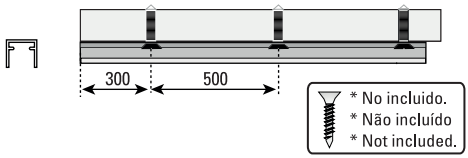

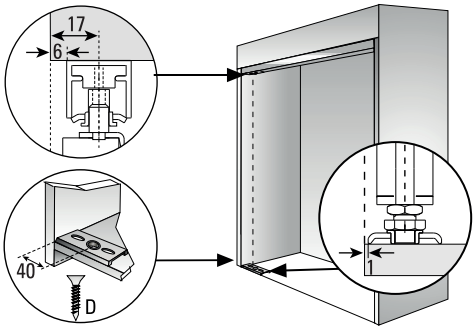

2

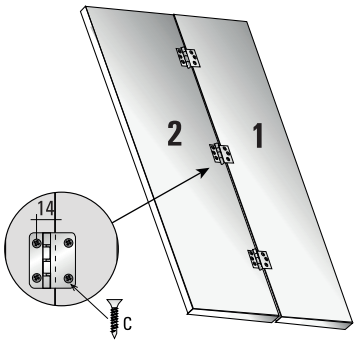

3

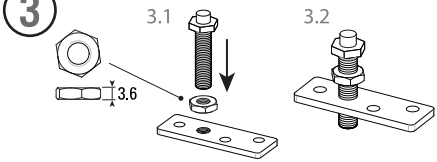

4

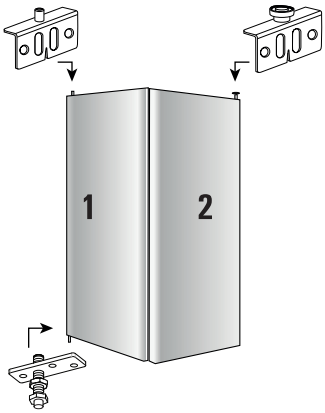

4.1

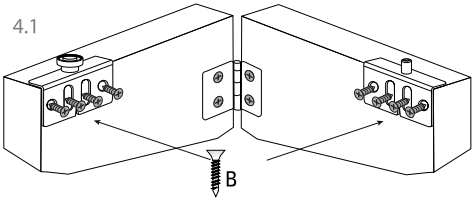

4.2

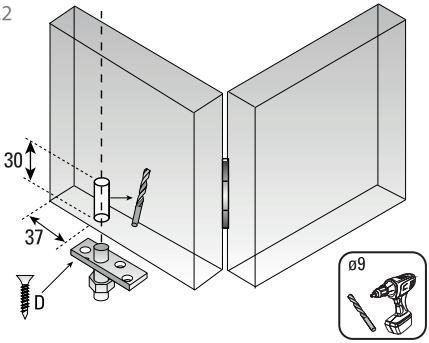

5

5.1

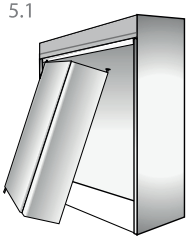

5.2

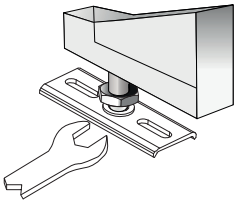

6

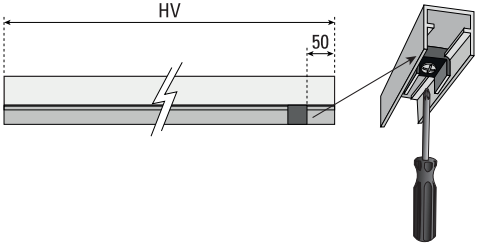

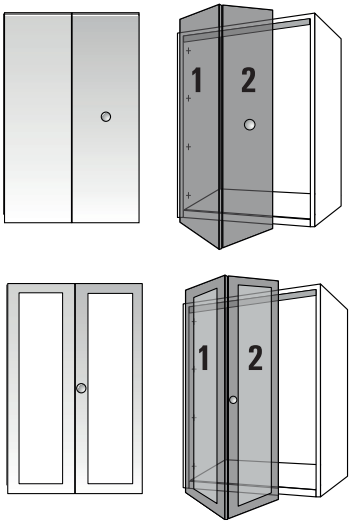

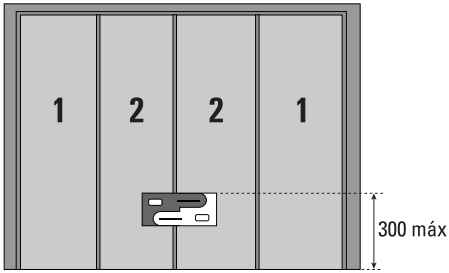

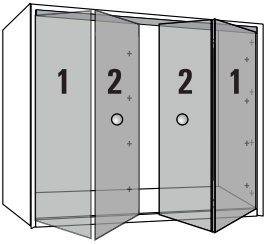

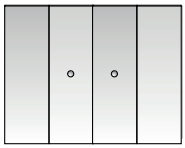

V18.04.24	DUCASSE INDUSTRIAL
OP	